PP =300,00 [m.n.p.m.]

Studzienka	Rzędne terenu	Rzędne dna rurociagu	Zaglębienie	Srednice/Spadki	Dlugoci [m]	Odlegloci [m]
KD2	304,75	303,15	1,60	PCW200		
				0,5%	14,0	
S1	304,75	303,22	1,53	PCW200		
				0,5%	20,2	
KD1	304,75	303,32	1,43	PCW200		
				0,5%	21,8	
S5	304,75	303,43	1,32			
	304,75	303,22	1,53	PCW160		
				0,5%	8,0	
S4	304,75	303,26	1,49			
KD1	304,75	303,32	1,43	PCW160		
				0,5%	3,0	
S2	304,75	303,34	1,41			
KD4	305,40	303,43	1,97	PCW160		
				0,5%	1,5	
S3						
	305,40	303,26	1,49	PCW160		
				0,5%	1,5	
S4	305,40	303,27	1,48			

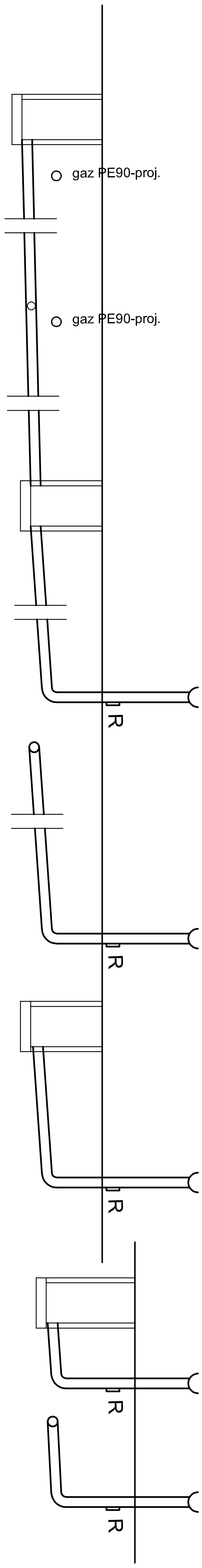

PP =300,00 [m.n.p.m.]

Studzienka	Rzędne terenu	Rzędne dna rurociagu	Zaglębienie	Srednice/Spadki	Dlugoci [m]	Odlegloci [m]
KD3	304,10	302,47	1,63	PCW200		0,0
				3,7%	10,4	
KD2	304,75	302,85	1,60	PCW200		10,4
				1,0	38,6	
KD5	305,40	303,24	2,16	PCW200		49,0
				0,5%	7,7	
W3	305,40	303,28	2,12	PCW200		56,7
				0,5%	9,2	
S4	305,40	303,33	2,07	PCW200		65,9
				0,5%	10,2	
W2	305,40	303,38	2,02	PCW200		76,1
				0,5%	10,5	
KD4	305,40	303,43	1,97	PCW200		86,6
				6,5%	8,5	
W1	305,40	303,97	1,43			95,1

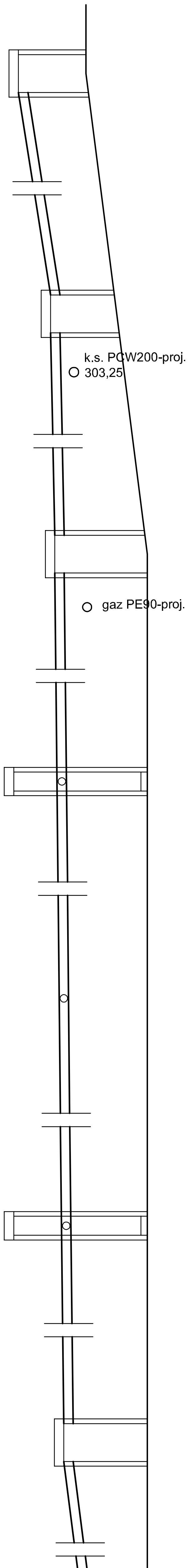

SANITARNA	PROJEKT BUDOWLANY	LIPIEC 2015
INWESTOR	BIURO PROJEKTOWE	
Gmina Piława Górna ul. Piastowska 29; 58-240 Piława Górna	BUD. KOSZT. ul. Polna 9 55-114 Wisznia Mała	
PROJEKTANT: mgr inż. Z. Maniaczyk	1514/Lo/91	
SPRAWDZIŁ: inż. K.Walkowiak	1753/Lo/94	
OPRACOWANIE: Budowa hali sportowej przy szkole podstawowej w Piławie Górnej		
RYSUNEK: PRZYŁĄCZE KANALIZACJI DESCZWEJ PROFILE	SKALA 1:100	NR RYS. S-3