Tz3
4 szt.

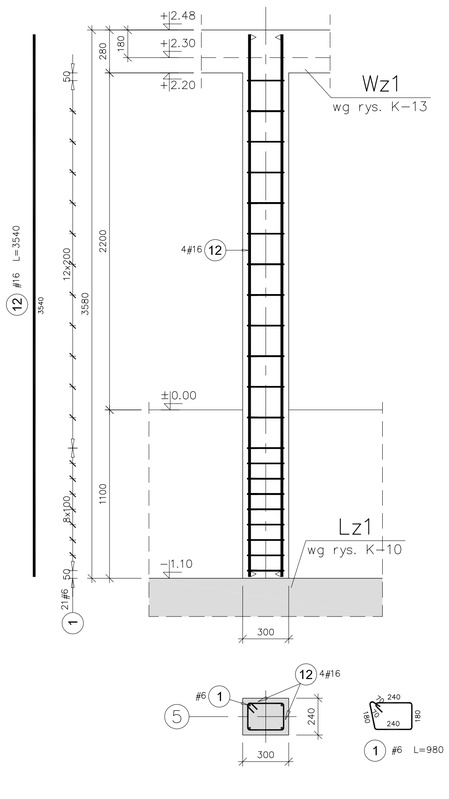

Sz2A
1 szt.

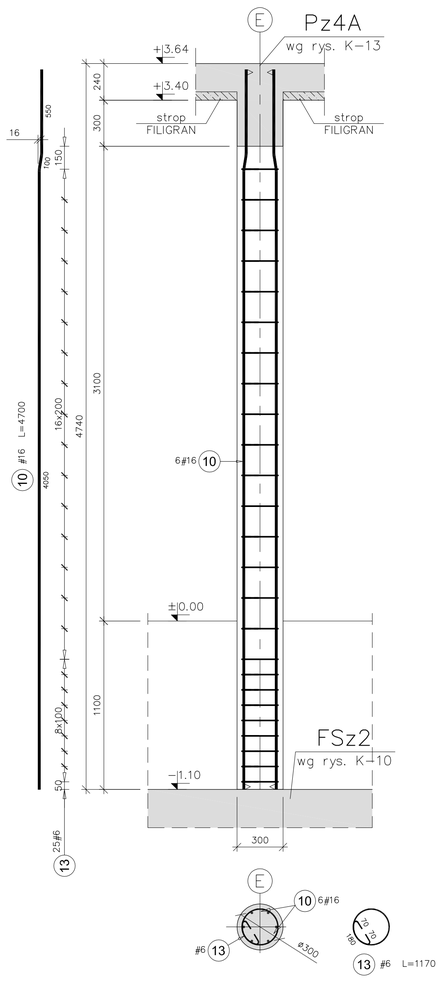

Tz4
4 szt.

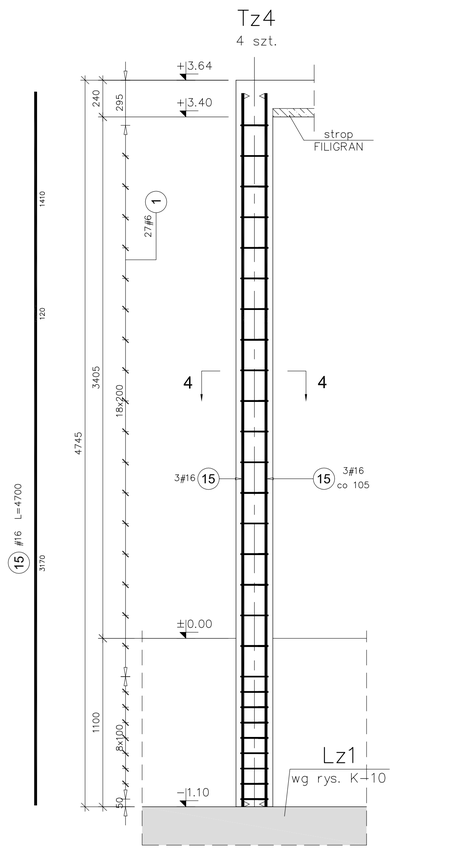

Elementy		Nr pręta	Średnica	Długość (m)	Ilość prętów		Długość całkowita pręta (m)	
Nazwa	Ilość				w elemencie	ogółem	A-IIIN	
							# 6	# 16
Sz2A	1	10	16	4,70	6	6		28,20
		13	6	1,17	25	25	29,25	
Sz2B	1	9	16	4,75	6	6		28,50
		11	6	1,11	27	27	29,97	
Tz1D	2	2	16	5,30	8	16		84,80
		3	16	2,50	8	16		40,00
		5	6	1,06	44	88	93,28	
		6	16	2,60	8	16		41,60
Tz2	1	3	16	2,50	8	8		20,00
		4	16	5,50	8	8		44,00
		14	6	1,08	44	44	47,52	
Tz3	4	1	6	0,98	21	84	82,32	
		12	16	3,54	4	16		56,64
Tz4	4	15	16	4,70	3	12		56,40
Tz5	3	7	6	0,86	27	81	69,66	
		8	16	4,75	2	6		28,50
Długość wg średnic (m)							352	429
Masa 1 m pręta (kg/m)							0,22	1,58
Masa łączna wg średnic (kg)							78,14	677,25
Masa łączna wg gatunku stali (kg)							755,4	
Ogółem (kg)							755	

Tz1D
2 szt.

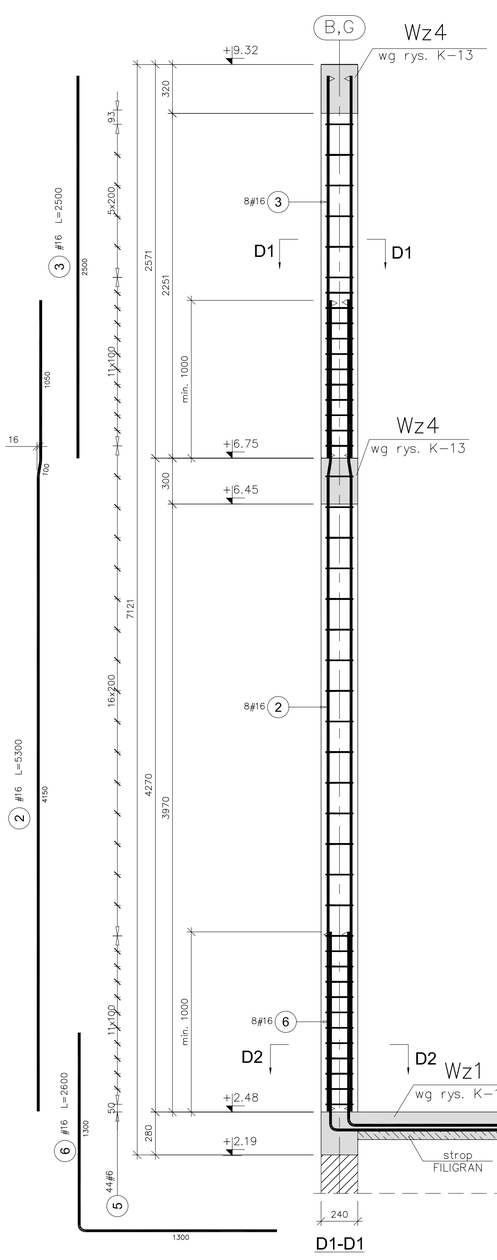

Tz2
1 szt.

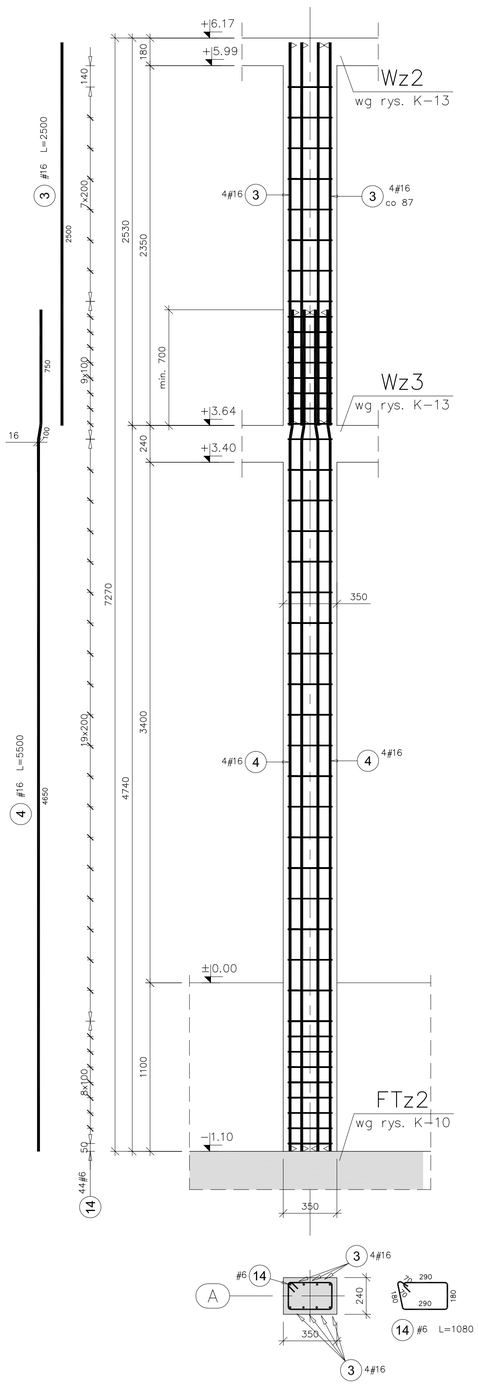

Tz5
3 szt.

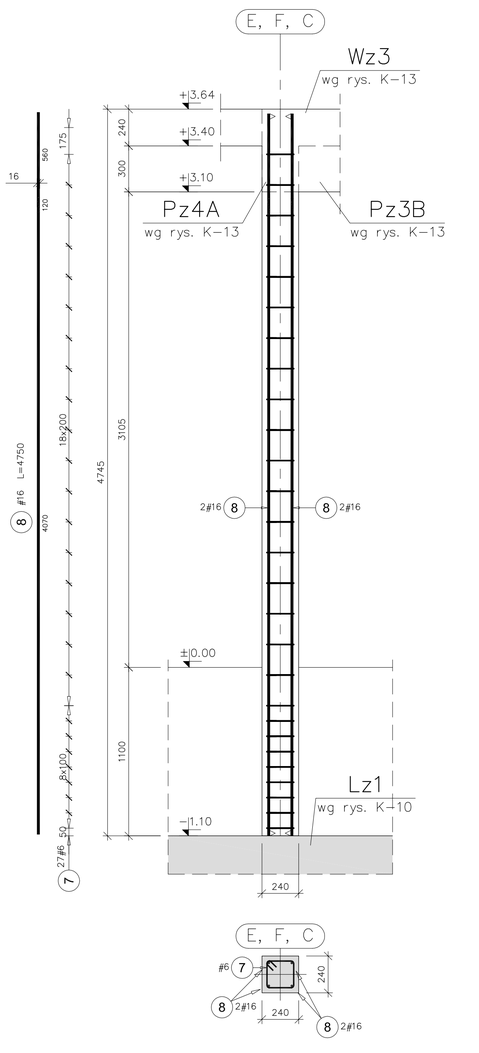

Sz2B
1 szt.

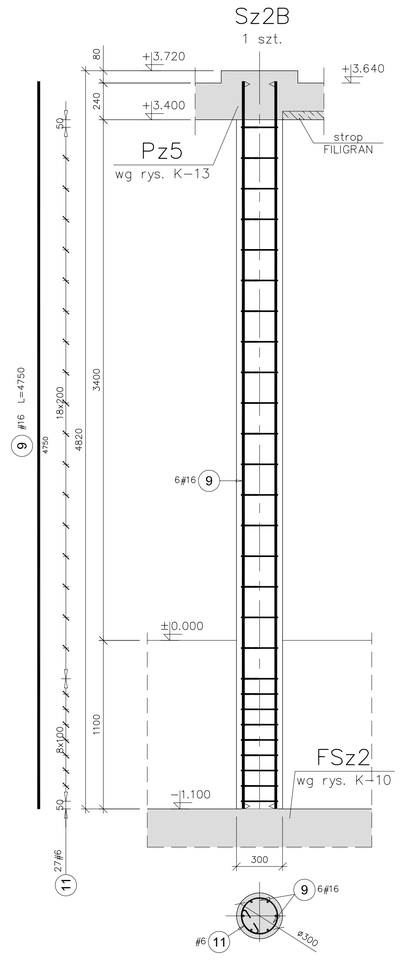

BETON C25/30 (B30)
STAL A-IIIN

UWAGI:
1. ±0,00 = +305,17 m n.p.m.
2. Otulina: 3,0 cm.
3. Strop filigran wg proj. producenta.
4. Startery dla słupów i trzpieni wg rys. K-10.

PRACOWNIA PROJEKTOWO- KOSZTORYSOWA, "BUD-KOSZT" ul.Polna 9, 55-114 Wisznia Mała, tel. (071) 7278271					
TEMAT	Projekt wykonawczy hali sportowej przy szkole podstawowej w Piławie Górnej				STADIUM P.W.
INWESTOR	Gmina Piława Górna ul. Piastowska 29, 58-240 Piława Górna				BRANŻA KONSTR.
WYKONAWCA	IMIĘ I NAZWISKO	NR UPR.	DATA	PODPIS	NR RYS.
projektant	mgr inż. Jarosław Skolasiński	283/93/UW	07. 2015		K-12
opracował	mgr inż. Łukasz Wenski		07. 2015		
TREŚĆ RYSUNKU	ELEMENTY: Sz2A, Sz2B, Tz1D, Tz2, Tz3, Tz4, Tz5				1:20